LOWE&FLETCHER
LOCKING SYSTEMS FOR INDUSTRY

EURO-LOCKS
LOCKING SYSTEMS FOR INDUSTRY



Cartes de distribution

Fiche technique Zodiac

La carte de distribution Lowe & Fletcher est une unité d'interface avancée permettant de contrôler les gâches électroniques connectés à l'aide d'un ensemble de commandes simples transmises via USB.

Ces unités de communication se connectent au terminal à écran tactile et chacune peut commander jusqu'à 72 gâches électroniques. La carte de distribution principale est alimentée par une source de 24V DC. Des cartes supplémentaires peuvent être reliées entre elles en configuration Sous-Maître (Sub-Master), permettant de gérer jusqu'à 3072 gâches électroniques au total (voir Figure 7 ci-dessous).

La nature modulaire du système rend son extension et sa maintenance particulièrement simple. Les cartes de distribution fonctionnent avec les gâches électroniques 3792 et 3777 et peuvent lire l'état des gâches connectées, à savoir verrouillée ou déverrouillée. Elles permettent également d'envoyer des commandes pour verrouiller, déverrouiller, ou déverrouiller puis reverrouiller immédiatement un verrou.

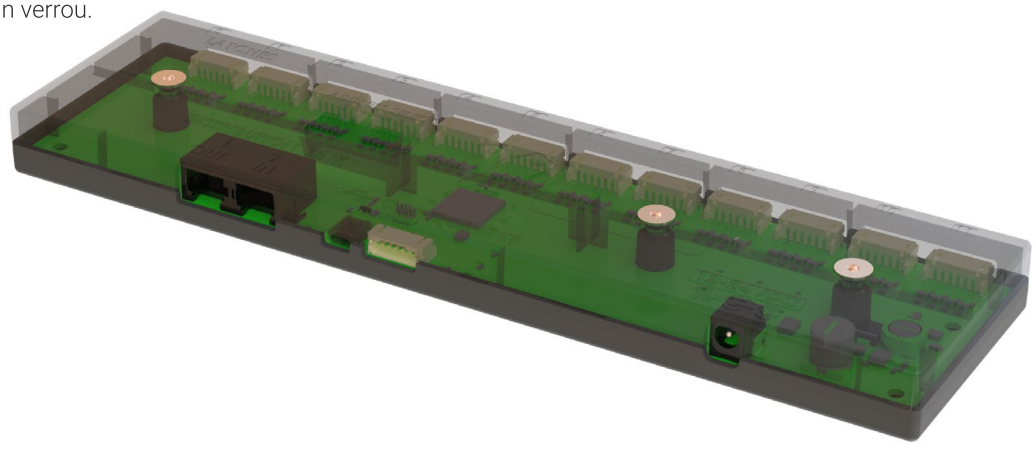

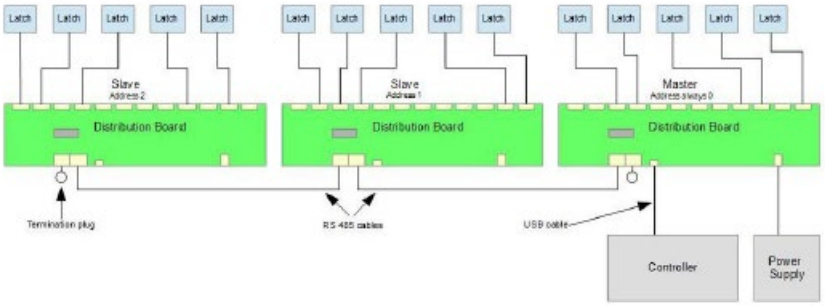

Figure 1 : Schéma de connexion en guirlande (exemple d'une carte de distribution principale et de deux cartes de distribution secondaires).

Données techniques de la carte de distribution

Type de connexion	USB / USART
Interface de connexion	RS485, CAT5 / CAT6 cable
Longueur maximale du câble (pour le système complet)	10m
Alimentation de la carte de distribution principale	Requis. 24V DC
Alimentation des cartes secondaires	1 à 6 cartes : non requise Pour chaque 7e carte : alimentation 24V DC requise

Références des cartes de distribution

Elément	Référence	Remarques
Carte de distribution principale	3791MAS	Alimentation et câble inclus ; veuillez préciser le type de câble selon le pays
+ UK Câble d'alimentation	9560102	
+ EU Câble d'alimentation	9560103	
+ USA Câble d'alimentation	9560104	
+ AUS Câble d'alimentation	9560105	
Carte de distribution secondaire	37910H	Matériel identique à la carte principale, adressage via interrupteurs DIP (adresse = 1 +). Alimentation non requise jusqu'à 6 unités. Câble de connexion inclus ; préciser le pays comme ci-dessus
+ Câble RJ45 de carte à carte 0.5m	9560705	Cat 6A ou supérieur requis pour la transmission d'alimentation
+ Câble RJ45 de carte à carte 2.0m	9560720	Cat 6A ou supérieur requis pour la transmission d'alimentation
+ Câble RJ45 de carte à carte 3.0m	9560730	Cat 6A ou supérieur requis pour la transmission d'alimentation
+ Câble RJ45 de carte à carte 4.0m	9560740	Cat 6A ou supérieur requis pour la transmission d'alimentation

EURO-LOCKS LOCKING SYSTEMS FOR INDUSTRY
LOWE&FLETCHER LOCKING SYSTEMS FOR INDUSTRY

Euro-Locks SA NV (Belgium)
E: sales@euro-locks.be
T: +32 61 212.261
W: www.euro-locks.com

Euro-Locks Sicherheitseinrichtungen GmbH (Germany)
E: vertrieb@euro-locks.de
T: +49 (0) 6897 9072 0
W: www.euro-locks.de

Euro-Locks Sp. z o. o. (Poland)
E: sekretariat@euro-locks.pl
T: +48 (32) 344-78-70, -82, -84
W: www.euro-locks.pl

Euro-Locks SA (France)
E: euro-locks@euro-locks.fr
T: +33 (0)3.87.92.61.11
W: www.euro-locks.fr

Lowe & Fletcher Ltd (UK)
E: sales@lowe-and-fletcher.co.uk
T: +44 (0) 121 505 0400
W: www.lowe-and-fletcher.co.uk

Lowe & Fletcher Inc (USA)
E: sales@loweandfletcherinc.com
T: +1 (616) 994 0490
W: www.loweandfletcherinc.com

© 2026 Lowe & Fletcher Group Company

L&F A Lowe & Fletcher Group Company