LOWE&FLETCHER
LOCKING SYSTEMS FOR INDUSTRY

EURO-LOCKS
LOCKING SYSTEMS FOR INDUSTRY



Systèmes de verrouillages électroniques

Fiche technique Zodiac





La gamme de systèmes de verrouillages par gâches électroniques Lowe & Fletcher intègre plusieurs caractéristiques innovantes. Celles-ci comprennent à la fois des déverrouillages par clés et via câbles mécanique, un pêne flottant permettant de compenser un éventuel désalignement de la porte, ainsi qu'un mécanisme de précision à moteur, offrant une puissance de fonctionnement élevée même sous tension.

Ces gâches ont été conçues pour une connexion et un contrôle facile et comprennent un capteur interne fournissant un retour d'information sur la fermeture de la porte. Elles fonctionnent selon un principe de verrouillage par pression, et lors de l'ouverture, elles poussent légèrement la porte pour l'entrouvrir. Pour une ouverture encore plus marquée, un poussoir à ressort peut remplacer le canon de déverrouillage par clé.

Disponibles en versions 5V ou étanches (IP), ces gâches sont proposées avec un câble de 2, 4 ou 6 mètres.

Soumises à des tests rigoureux de durabilité et de fiabilité, ces gâches sont compatibles avec notre système de verrouillage intelligent Zodiac et conviennent parfaitement à une large gamme d'applications de verrouillage intelligent, telles que les casiers personnels, les systèmes postaux et de livraison, les systèmes de gestion d'actifs, ainsi que d'autres types d'armoires ou coffrets.

Données techniques

	3792 5V	3777 5V
Dimensions	70 x 80 x 20mm	70 x 120 x 20mm
Force d'extraction	3000N	2100N
Charge maximum pour une ouverture électronique	150N à 5V	150N à 5V
Score IP	IP22	IP65
Matériau du boîtier	Alliage de Zinc	Plastique renforcé
Poids	350g	205g
Température de fonctionnement	-10 à + 50°C	-10 à + 50°C
Courant de veille	1.4mA	1.4mA
Consommation de courant maximale	300mA	300mA

Dimensions principales

Identifiant produit : 3792

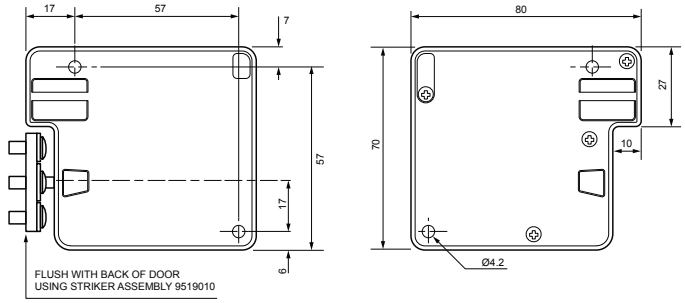

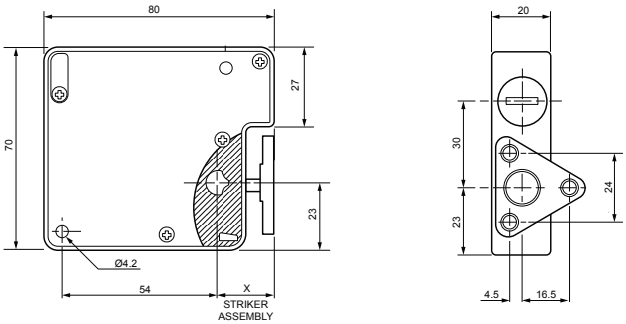

Sous-ensemble gâche

Code produit	Référence produit	Dimension "x"
9519010	3792	20mm
9519011	3792	22mm
9519016	3777	20mm
9519017	3777	22mm

Identifiant produit : 3777

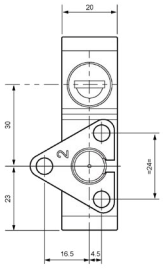

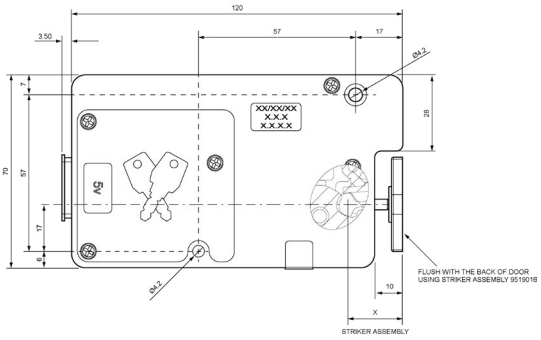

Euro-Locks SA NV (Belgium)
E: sales@euro-locks.be
T: +32 61 212.261
W: www.euro-locks.com

Euro-Locks Sicherheitseinrichtungen GmbH (Germany)
E: vertrieb@euro-locks.de
T: +49 (0) 6897 9072 0
W: www.euro-locks.de

Euro-Locks Sp. z o. o. (Poland)
E: sekretariat@euro-locks.pl
T: +48 (32) 344-78-70, -82, -84
W: www.euro-locks.pl

Euro-Locks SA (France)
E: euro-locks@euro-locks.fr
T: +33 (0)3.87.92.61.11
W: www.euro-locks.fr

Lowe & Fletcher Ltd (UK)
E: sales@lowe-and-fletcher.co.uk
T: +44 (0) 121 505 0400
W: www.lowe-and-fletcher.co.uk

Lowe & Fletcher Inc (USA)
E: sales@loweandfletcherinc.com
T: +1 (616) 994 0490
W: www.loweandfletcherinc.com

© 2026 Lowe & Fletcher Group Company